2208F Oras Signa - Смеситель для умывальника

EAN: 6414150074561
www.oras.com/ru/products/oras/product/2208F

Смеситель для умывальника с поворотным изливом, аэратором, донным клапаном, ручным душем Bidetta, шлангом и настенным держателем.F = с гибкой подводкой

- Ванная комната
- Однорычажные
- Хром
- Swivel spout
- Аэратор
- Донный клапан
- Шланг для душа, Крепление
- Ручной душ

ТЕХНИЧЕСКИЕ ДАННЫЕ

Параметры расхода воды

Расход воды при 300 кПа	**0.1 l/s**
Потеря давления при расходе 0.1 л/с	**300 kPa**

Технические характеристики

Подключение горячей воды	**max. +80°C**
Рабочее давление	**50 - 1000 kPa**

Regulations

Уровень шума	**I (ISO 3822)**

Тип разрешения

Сетрификат STF	**STF VTT-RTH-00003-17**

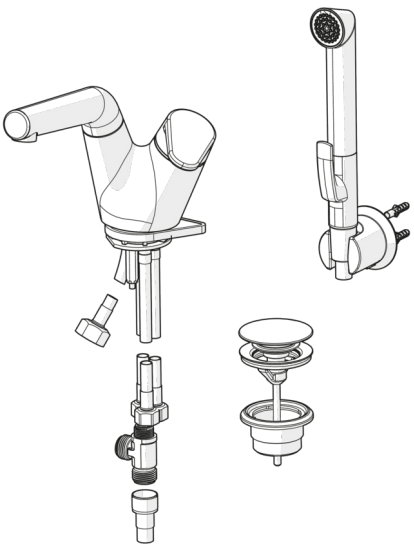

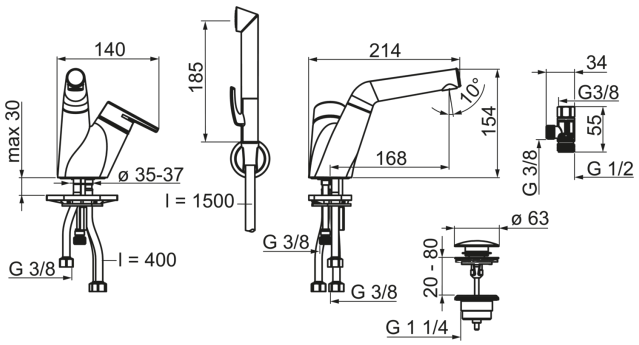

Запасные части

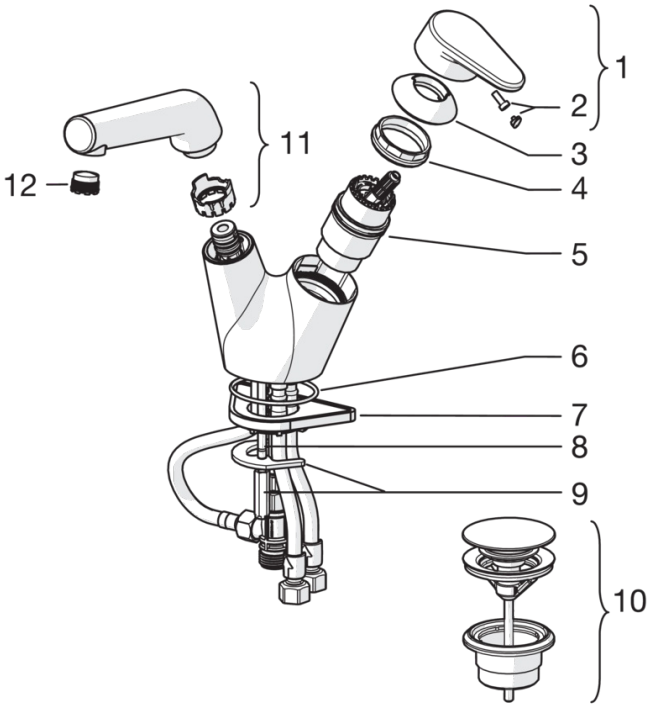

SP2208F

	Код
01	601914V
02	602069V
03	601961V
04	158726
05	158890
06	418347/10
07	158825
08	158747/10
09	159607V
10	159056V
11	602190V
12	859338V

© 2017 Oras Ltd. - www.oras.com - 26.09.2017